DIN 382

STANDARD HSS
code 222 XXX

Závitové kruhové čelisti šestihranné
Hexagon die nuts
Sechskant - Schneidmuttern
Плашки шестиугольные

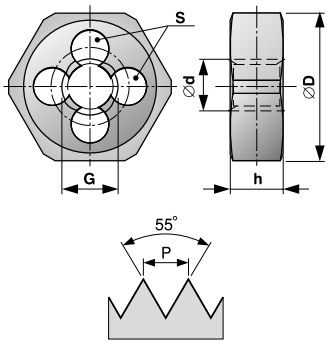

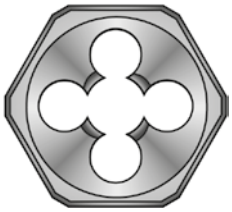

G(BSP)

Trubkový závit DIN ISO 228
Pipe thread DIN ISO 228
Rohrgewinde DIN ISO 228
Трубная резьба DIN ISO 228

Lícování: A / Tolerance: A /
Toleranz: A / Подгонка: A

L 1,5P

	z/1"	P	ØD	h	S	Ød	code
G 1/8	28	0,907	27	11	4	9,62	222 180
G 1/4	19	1,337	36	10	5	13,03	222 140
G 3/8	19	1,337	41	14	5	16,54	222 380
G 1/2	14	1,814	41	14	6	20,81	222 120
G 5/8	14	1,814	50	16	6	22,77	222 580
G 3/4	14	1,814	50	16	6	26,30	222 340
G 7/8	14	1,814	60	18	6	30,06	222 780
G 1	11	2,309	60	18	6	33,07	222 100
G 1 1/8	11	2,309	70	20	8	37,72	222 118
G 1 1/4	11	2,309	70	20	8	41,73	222 114
G 1 3/8	11	2,309	85	22	8	44,14	222 138
G 1 1/2	11	2,309	85	22	8	47,62	222 112
G 1 3/4	11	2,309	100	22	8	53,57	222 134
G 2	11	2,309	100	22	8	59,43	222 200

Materiál: HSS
Provedení: závit lapovaný do G 3/4"
Závit: pravý

Material: HSS
Execution: lapped thread to G 3/4"
Thread: right-hand

Werkstoff: HSS
Ausführung: geläpptes Gewinde bis G 3/4"
Gewinde: rechts

Материал: HSS
Изготовлено: резьба шлифованная до G 3/4"
Резьба: правая

BUČOVICE TOOLS a.s.